プロスクワット台

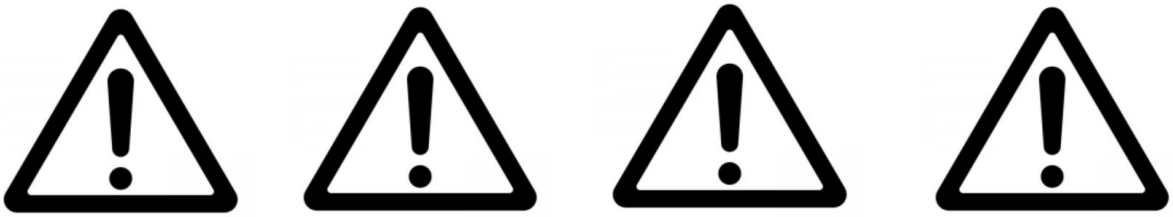

ファイティングロードからのお願い

組立図はこちらの段ボールに張り付けられた

最新の物をご利用ください。

梱包内にある組立図はお手数ですが破棄をお願い致します。

お客様には大変ご迷惑をおかけしますが

何卒ご容赦頂きますようお願い申し上げます。

クロステックスポーツ株式会社
ファイティングロード事業部

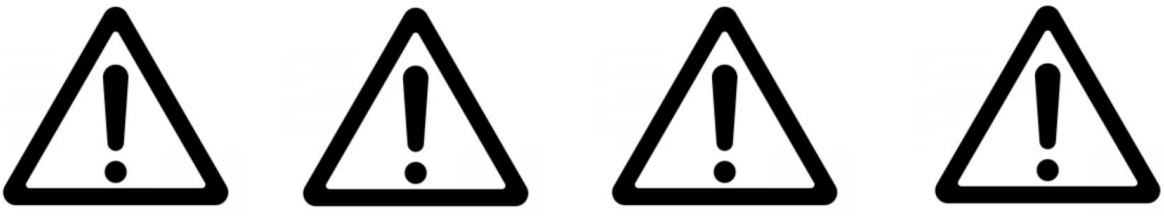

プロスクワット台
Pro-Squat-Stand

組立図

この度はファイティングロードの商品をお買い上げ頂き誠にありがとうございます。

WARNING

組立時及び使用上の注意（必ずお読みください）

- 組み立てる時に、組立図をよくお読み下さい。
- 箱と組立図は大切に保管しておいて下さい。
- 組立時は周囲に人（物）がいない広い場所で行って下さい。
- 部品の中には、やむをえず、とがった所がある物も有りますが、気を付けて組み立てて下さい。
- 部品の番号と組立順番がありますので、よく確かめてから組み立てて下さい。
- 床面が水平な場所に設置し、なるべく床面を保護するマット等をご使用下さい。
- ボルトの締め忘れは、非常に危険ですので必ず締め付けて下さい。
- 本商品の改造改良は大変危険ですので絶対にしないで下さい。
- 定期的にボルトのゆるみがないか点検して下さい。
- 本商品本来の使用目的以外には、ご使用にならないで下さい。
- 商品本体に破損、変形などの異常が生じた場合にはご使用にならないで下さい。
- 小、中学生は保護者の管理の元でご使用下さい。
- 本商品の耐荷重量は以下の通りです
  ラック部150kg、補助ラック部150kgとなります。

付属ネジ類一覧

1 M10×７０ ８セット

2 M10×６０ ２セット

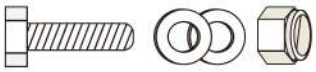

3 M10×６０ ２セット

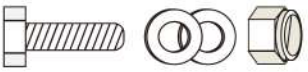

※注※
1 2 3 のナットにはゆるみ止めの加工が施されています。仮止め後工具を使ってしっかり締め付けてください。

エンドキャップ（大） ２ケ **4**

エンドキャップ（小） ４ケ **5**

6 口開きキャップ ２ケ

7 固定ピン ２ケ

※組立前にパーツの個数をご確認ください
4 、5 、6 は
予め装着されています

8 固定ボルト ２ケ

運動時の注意事項

その日の体調に合わせて無理をしないようにしましょう。
水分補給はこまめにとりましょう。
呼吸は止めずに自然に。

エクササイズを安全に行うために必ず守ってください。

カタログ掲載のエクササイズツールは運動目的以外に使用しないでください。
使用前に運動器具に破損箇所がないかご確認ください。
運動する周囲に障害物がないかご確認ください。
保管は直射日光や暖房器具の影響を受けない状態で保管してください。
運動器具の汚れは、水を絞った布で拭取ってください。
ご紹介の運動例は、健康な方のための一般的なものです。
疾患やリハビリ中に使用する場合は、事前に医師にご相談ください。
運動中に異常を感じたら、直ちに使用を中止し専門家に適切なアドバイスを仰ぎましょう。
体質等により肌荒れやアレルギーのある方は、専門医にご相談の上ご使用ください。
小さなお子様の手の届かない場所で管理してください。
使用に関しての危険性の管理は自己責任のもとで行い、
怪我等の事故が発生しても当社は一切の責任を負いかねますのでご了承ください。

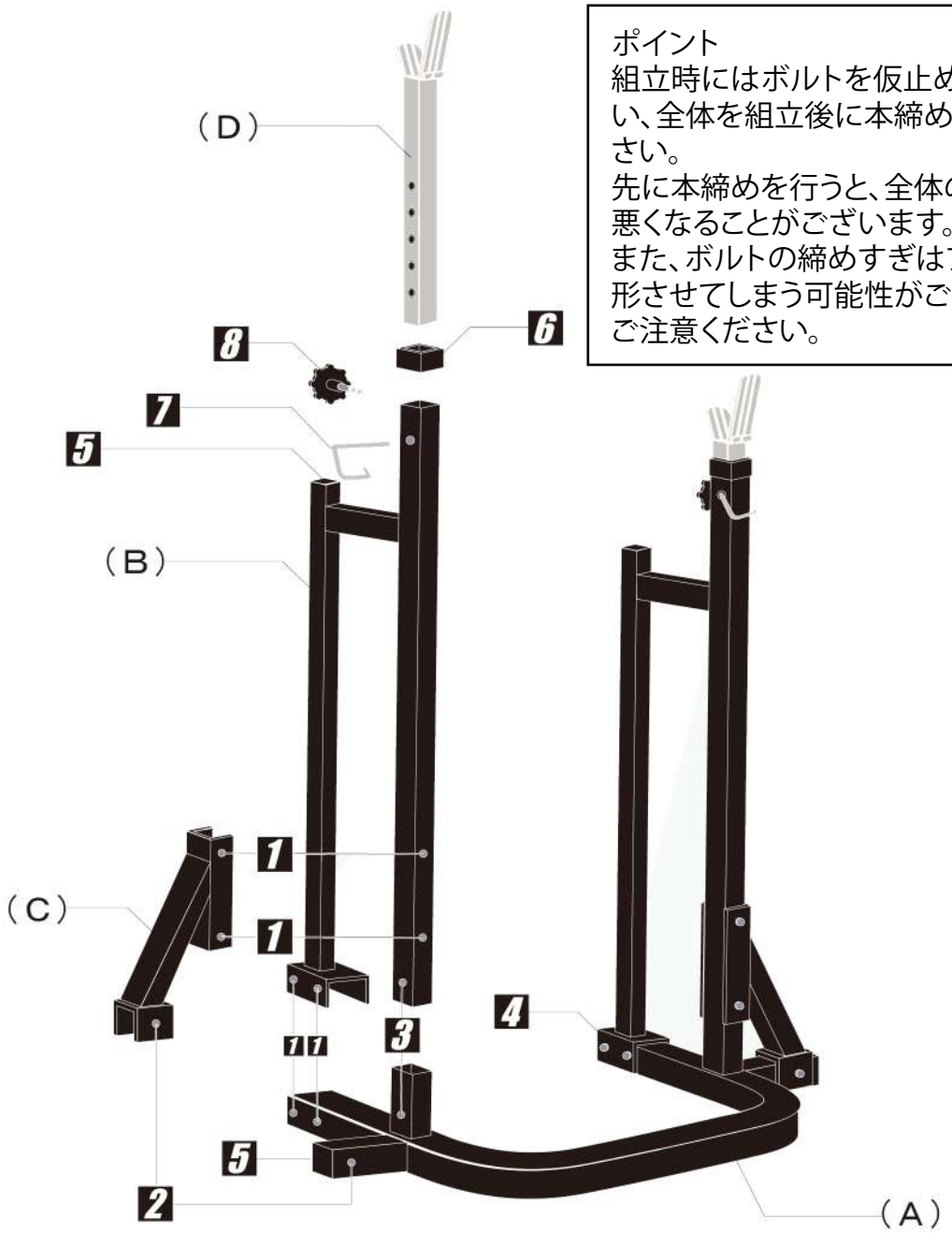

ポイント
組立時にはボルトを仮止めして組立を行い、全体を組立後に本締めを行ってください。
先に本締めを行うと、全体のバランスが悪くなることがございます。
また、ボルトの締めすぎはフレームを変形させてしまう可能性がございますのでご注意ください。

〈組立手順〉

1．(A)に(B)を 1 、 3 で取り付けます

2、(C)を(A)、(B)に 1 、 2 で取り付けます

3、(B)に(D)を差し込み、高さを調節して 7 を穴に合わせて差し込んだ後、
8 でしっかり固定してください

※海外からの直輸入品です。当社の製造管理の下に製作され、荷扱いにも十分な配慮を致しておりますが、出入国時の取扱や移動時に小さなキズ等が入る場合がございます何卒ご理解とご容赦下さいますよう、お願いします。
※本商品は改良の為、仕様、外観など予告なく変更する場合がありますのでご了承下さい。

クロステックスポーツ株式会社 ファイティングロード事業部
〒101-0054
東京都千代田区神田錦町3-20 錦町トラッドスクエア2階
TEL:0570-550-235